Наставна тема: конструкторско моделовање

Ове недеље ћемо урадити још једну вежбу са жицом. Како сте већ радили сличну вежбу и савладали поступак савијања жице, надамо се да вам овај задатак неће бити тежак за рад.

Израда модела од жице – сталак за лемилицу

Потребно је:

1. **Нацртати технички цртеж** на следећи начин:
   - Нацртати оквир
   - Нацртати заглавље са саставницом
   - Примењујући правила техничког цртања нацртати цртеж сталка за лемилицу у размери 1:1
2. **Урадити модел од жице** :
   - Израчунати дужину жице за израду сталка
   - Поставити жицу на подлогу и исправити је благим ударцима чекића
   - Исећи потребну дужину и крајеве заоблити турпијом за метал да не би дошло до повреде
   - Измерити и обележити места савијања
   - Савити жицу клештима

За израду модела, као и прошле недеље, потребна вам је алуминијумска (или нека друга жица која се лако савија) дебљине 3 милиметра и одговарајући алат: сечице, клешта, чекић, турпија за метал. Савијање урадири на исти начин као у претходној вежби-помоћу клешта, при чему водити рачуна да не дође до стварања великих лукова, пуцања жице или до повреда.

Ученици који раде по ИОП-у да, уз помоћ родитеља , покушају да направе модел.

За технички цртеж и модел направи по једну слику и пошаљи свом наставнику на: vesnap@starina.rs или sasas@starina.rs до 24.05.

Наставници Технике и технологије

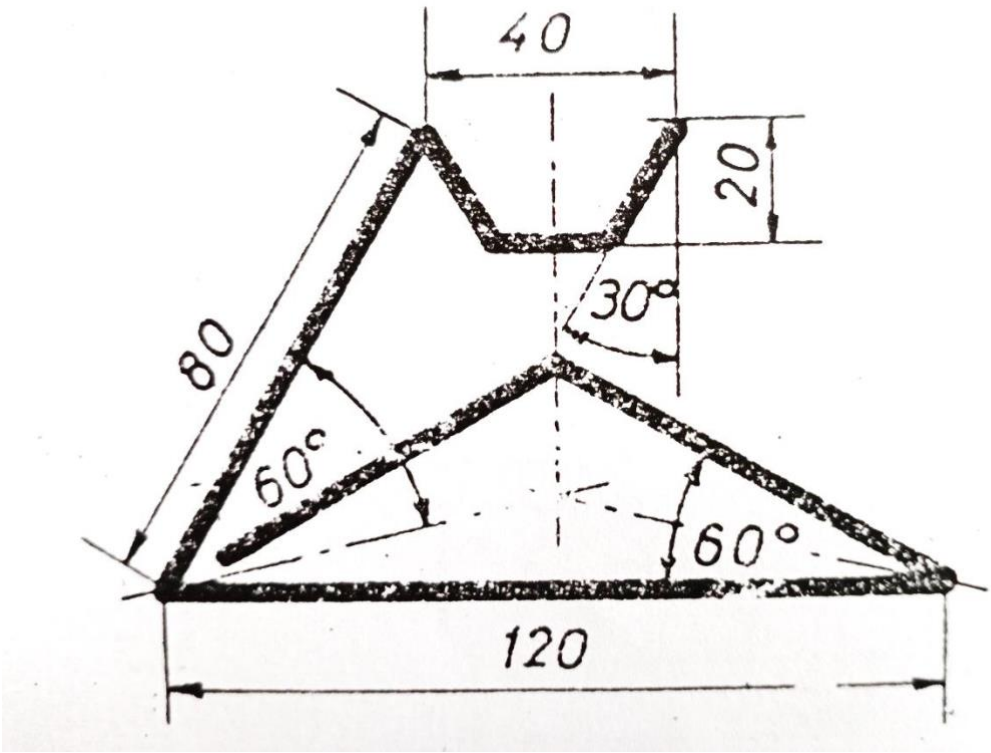

ТЕХНИЧКИ ЦРТЕЖ

ИЗГЛЕД ГОТОВОГ МОДЕЛА